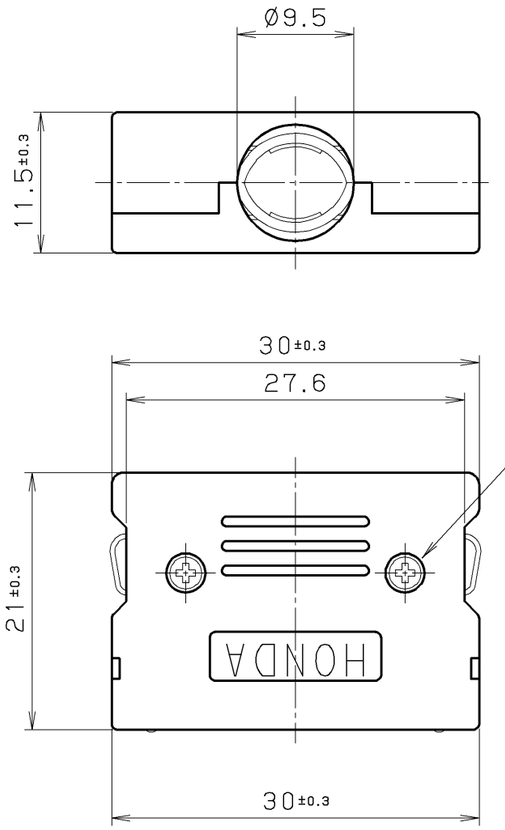

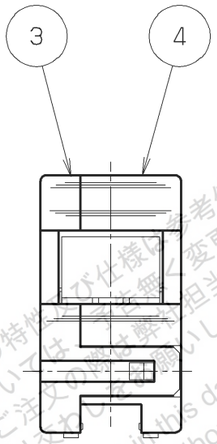

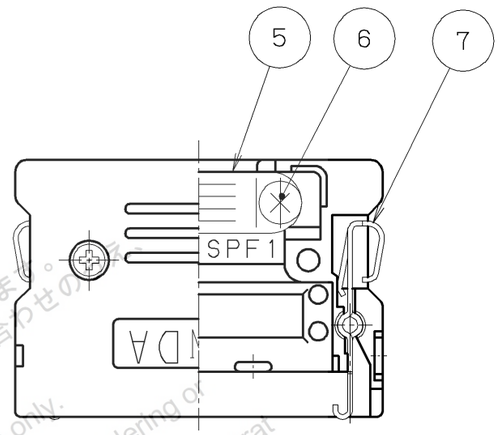

INSIDE VIEW

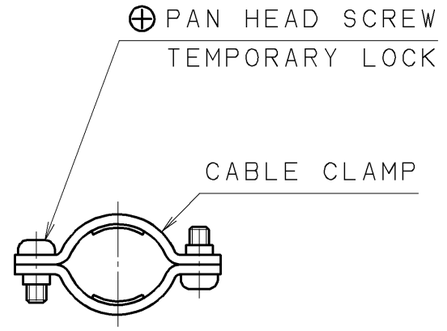

PACKAGING OF CLAMP

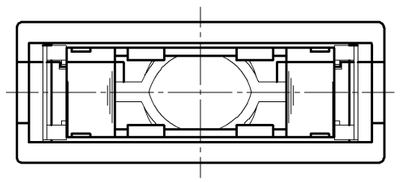

TABLE1.

PART NO.	SCREW SIZE	APPLICABLE CABLE O.D.
PCR-E20SPF1	M2	Ø8.5
PCR-E20SPF1A	M2.3	Ø6.2

NOTE1. THIS PART IS INCLUDE SPRING LOCK AND HEX. NUT IN COVER A. THE OTHER PARTS ATTACHES.

改版 LTR.	年月日 DATE	変更者 BY	変更内容 REV. DESCRIPT	番号 No.	部品名称 PART NAME	材質 MATERIAL	個数 QTY	処理 FINISH	備考 NOTE
				7	SPRING LOCK	STAINLESS STEEL	2	———	———
				6	⊕PAN HEAD SCREW	STEEL	2	Ni PLATING	ATTACHMENT SEE TABLE1
				5	CABLE CLAMP	STEEL	2	Ni PLATING	ATTACHMENT
				4	COVER A	PC	1	———	UL94V-0 GREY
3				3	COVER B	PC	1	———	UL94V-0 GREY ATTACHMENT
2				2	HEX. NUT	STEEL	2	Ni PLATING	M1.7
1				1	⊕PAN HEAD SCREW	STEEL	2	Ni PLATING	M1.7 ATTACHMENT

年月日 DATE	尺度 SCALE	単位 UNIT	3角法
JAN.26(2001)	2 / 1	mm (INCH)	3RD. A. P

製図 DR.	設計 DE.	検図 CHK.	検図 CHK.	承認 APP.
M. HIGUCHI	T. SATO	Y. OTANI	———	K. SATO

本多通信工業株式会社
HONDA TSUSHIN KOGYO CO., LTD.

名称 NAME	PCR-E TYPE CABLE COVER FOR 20 POS.
製番 PART NO.	PCR-E20SPF1 ( )

ID= PCR-E20SPF1@ E0

掲載している製品の特性及び仕様は参考値です。
特性及び仕様については、予告無く変更する場合があります。
採用のご検討やご注文の際は弊社担当窓口までお問い合わせの上、
納入仕様書の取り交わしをお願いします。
The product information in this data is for reference only.
This is subject to change without notice.
Contact our sales staff for further information before considering or ordering any of our products.
Please request Engineering Drawing for the most current and accurat design information.
HTK