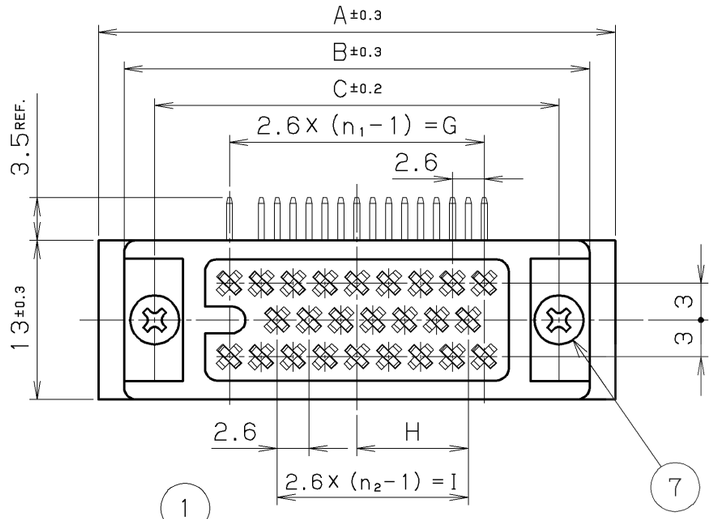

表1．
Table1.

製番 Part No.	A±0.3	B±0.3	C±0.2	D±0.3	E±0.15	F±0.3	G	H	I	n_1	n_2	J ⚠2
MR-8FA(G)	26.6	22.4	17.4	9.4	17.4	7.6	5.2	1.3	2.6	3	2	7.1
MR-16FA(G)	34.4	30.2	25.2	9	25.2	8	13	5.2	7.8	6	4	7.5
MR-20FA(G)	37	32.8	27.8	9	27.8	8	15.6	6.5	13	7	6	7.5
MR-25FA(G)	42.2	38	33	9	33	8	20.8	9.1	15.6	9	7	7.5
MR-34FA(G)	50	45.8	40.8	9	40.8	8	28.6	13	23.4	12	10	7.5
MR-50FA(G)	65.6	61.4	56.4	9	56.4	8	44.2	18.2	33.8	18	14	7.5

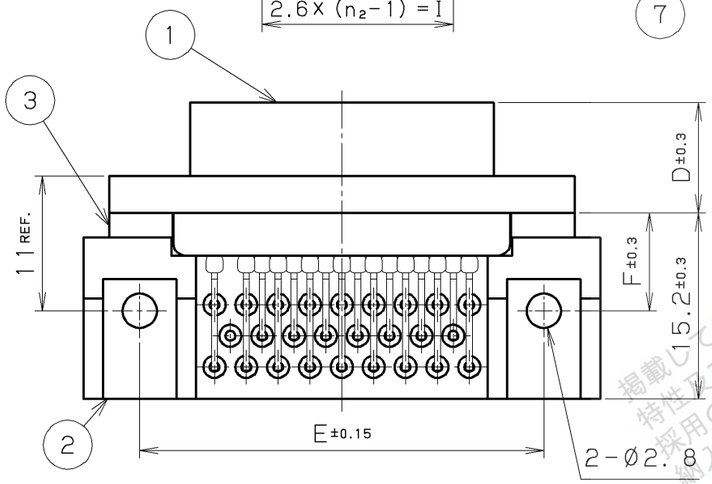

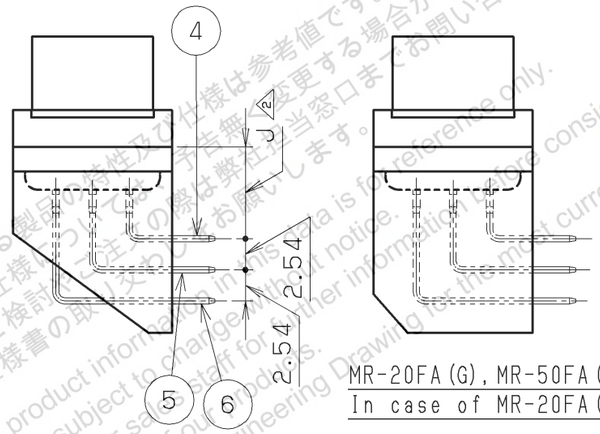

MR-20FA(G), MR-50FA(G)の場合
In case of MR-20FA(G), MR-50FA(G)

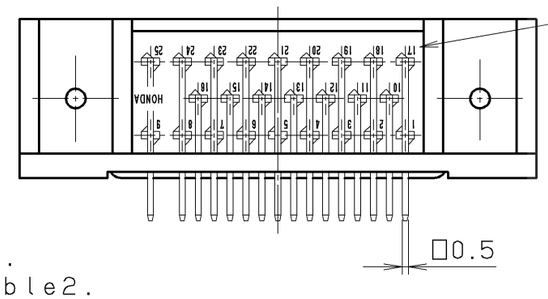

端子番号詳細は別紙参照のこと
See an attached sheet for terminal No. details.

表2．
Table2.

製番 Part No.	めっき Plating
MR-( )FA	銀めっき Silver plating
MR-( )FAG	金めっき Gold plating

表3．
Table3.

製番 Part No.	絶縁体 Insulator	
	材質 Material	備考 Note
MR-8FA(G)	ジアリルフタレート Diallyl phthalate	青色 Blue
MR-16FA(G) MR-20FA(G) MR-25FA(G) MR-34FA(G) MR-50FA(G)	PBT樹脂 PBT(GF)	青色、UL94V-0 Blue、UL94V-0

注1．本図はMR-25FA(G)を示します。
注2．基板取付穴径寸法は別紙参照ください。
注3．端子番号は別紙参照ください。

Note1. This figure shows MR-25FA(G).
Note2. See an attached sheet for recommended P.C.B. layout.
Note3. See an attached sheet for Terminal No.

No.	名称	材質	個数	処理	備考
7	タッピンねじ（皿） Screw	鋼 Steel	2	ニッケルめっき Nickel plating	M2×8 M2×8
6	雌コンタクト（長） Female contact(Long)	りん青銅 Phosphorbronze	n_1	表2．参照 See table2.	—— ——
5	雌コンタクト（中） Female contact(Middle)	りん青銅 Phosphorbronze	n_2	表2．参照 See table2.	—— ——
4	雌コンタクト（短） Female contact(Short)	りん青銅 Phosphorbronze	n_1	表2．参照 See table2.	—— ——
3	スペーサー Spacer	PBT樹脂 PBT(GF)	2		青色、UL94V-0 Blue, UL94V-0
2	コンタクト保持板 Bracket	PBT樹脂 PBT(GF)	1	—— ——	青色、UL94V-0 Blue, UL94V-0
1	雌絶縁体 Insulator	表3．参照 See table3.	1	—— ——	表3．参照 See table3.

改版 LTR.	年月日 DATE	変更者 BY	変更内容 REV.DESCRIPT
⚠3			
⚠2	070824	M.MIYAZAKI	Mistake
⚠1	030818	M.MIYAZAKI	Reshape

年月日 DATE	尺度 SCALE	単位 UNIT	3角法
04.21 APR.21(1977)	2/1	mm(INCH)	3RD. A. P

製図 DR.	設計 DE.	検図 CHK.	検図 CHK.	承認 APP.
M.MIYAZAKI	M.MIYAZAKI	S.IIJIMA	Y.KATO	K.KASHIO

HTK 本多通信工業株式会社 HONDA TSUSHIN KOGYO CO., LTD.

名称 NAME	MR形8~50芯雌コネクタ（ライトアングルディップタイプ） MR Series Female Connector(Right-angle dip type)
製番 PART NO.	MR-(8~50)FA(G) REV. 3C

ID= MR-@FA@ BC

掲載している製品の特性及び仕様は参考値です。
特性及び仕様については、予告無く変更する場合があります。
採用のご検討、ご注文の際は弊社営業窓口までお問い合わせのうえ、
納入仕様書の取り交わしをお願いします。
The product information in this data is for reference only.
The product is subject to change without notice.
Contact our sales staff for other information before considering or
design in the latest and accurat
HTK