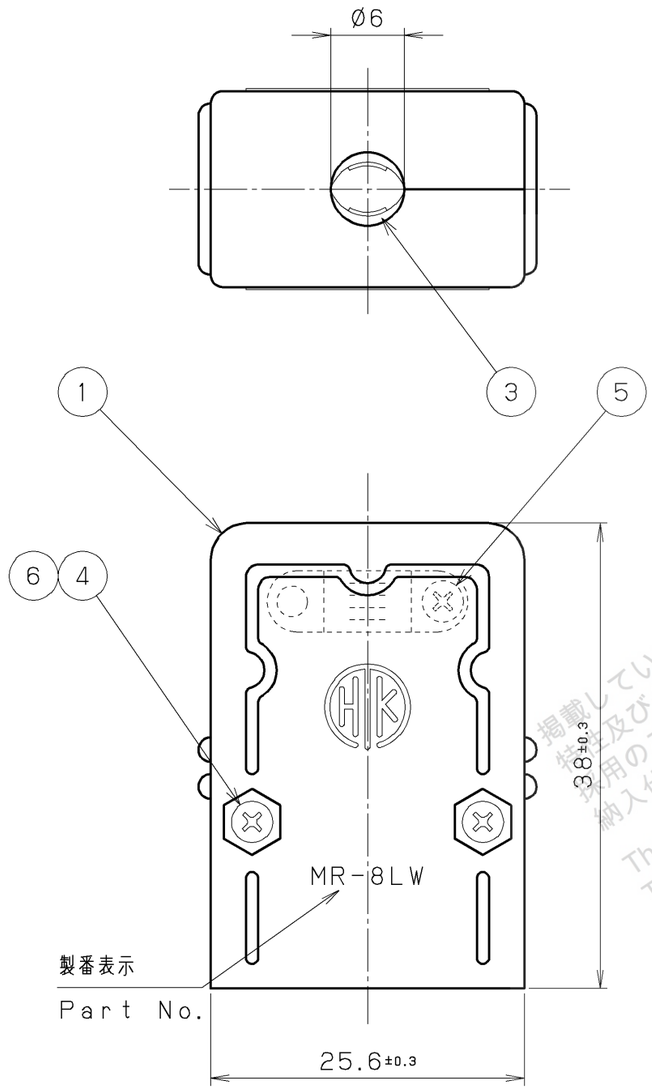

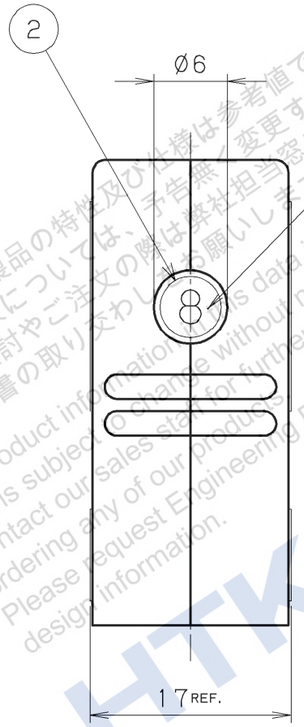

注1．適用コネクタ
Note1. Applicable Connector
MR-8M(G)
MR-8F(G)
MR-8MW(G)
MR-8FW(G)

注2．嵌合コネクタ
Note2. Mating Connector
MR-8M(G)
MR-8F(G)
MR-8MA(G)
MR-8FA(G)
MR-8MD2(G)
MR-8FD2(G)

No.	部品名称 PART NAME	材質 MATERIAL	個数 QTY	処理 FINISH	備考 NOTE
6	六角ナット	鋼	2	ニッケルめっき	M2.3
	Hexagon Nut	Steel		Nickel Plated	M2.3
5	なべ小ねじ	鋼	2	ニッケルめっき	M2.3
	Screw	Steel		Nickel Plated	M2.3
4	なべ小ねじ	鋼	2	ニッケルめっき	M2.3
	Screw	Steel		Nickel Plated	M2.3
3	締付け金具	鋼	2	ニッケルめっき	——
	Cable Clamp	Steel		Nickel Plated	——
2	キャップ	ABS樹脂	2	——	灰色
	Cap	ABS		——	Gray
1	ケースA	ABS樹脂	2	——	灰色
	Case	ABS		——	Gray

改版 LTR.	年月日 DATE	変更者 BY	変更内容 REV. DESCRIPT
△3			
△2			
△1			

年月日 DATE	尺度 SCALE	単位 UNIT	3角法
03.29 Mar.29(2004)	2/1	mm(INCH)	3RD. A. P

製図 DR.	設計 DE.	検図 CHK.	検図 CHK.	承認 APP.
M.MIYAZAKI	M.MIYAZAKI	S.IIJIMA	C.NUNOKAWA	H.EBIHARA

HTK 本多通信工業株式会社
HONDA TSUSHIN KOGYO CO., LTD.

名称 NAME	MRシリーズコネクタ 縦横兼用ケース(RoHS対応品) MR Series Conector Vertical-Horizontal Combined Case(RoHS)
製番 PART NO.	MR-8LW+ REV.

ID= MR-8LW+ B0

掲載している製品の特性及び仕様は参考値です。
性及び仕様については、予告無く変更する場合があります。
用のご検討やご注文の際は弊社担当窓口までお問い合わせのうえ、
納入仕様書の取りかわしをお願いします。
The product information is data is for reference only.
This is subject to change without notice.
Contact our sales staff for further information before considering or
ordering any of our products.
Please request Engineering Drawing for the most current and accurat
design information.
HTK

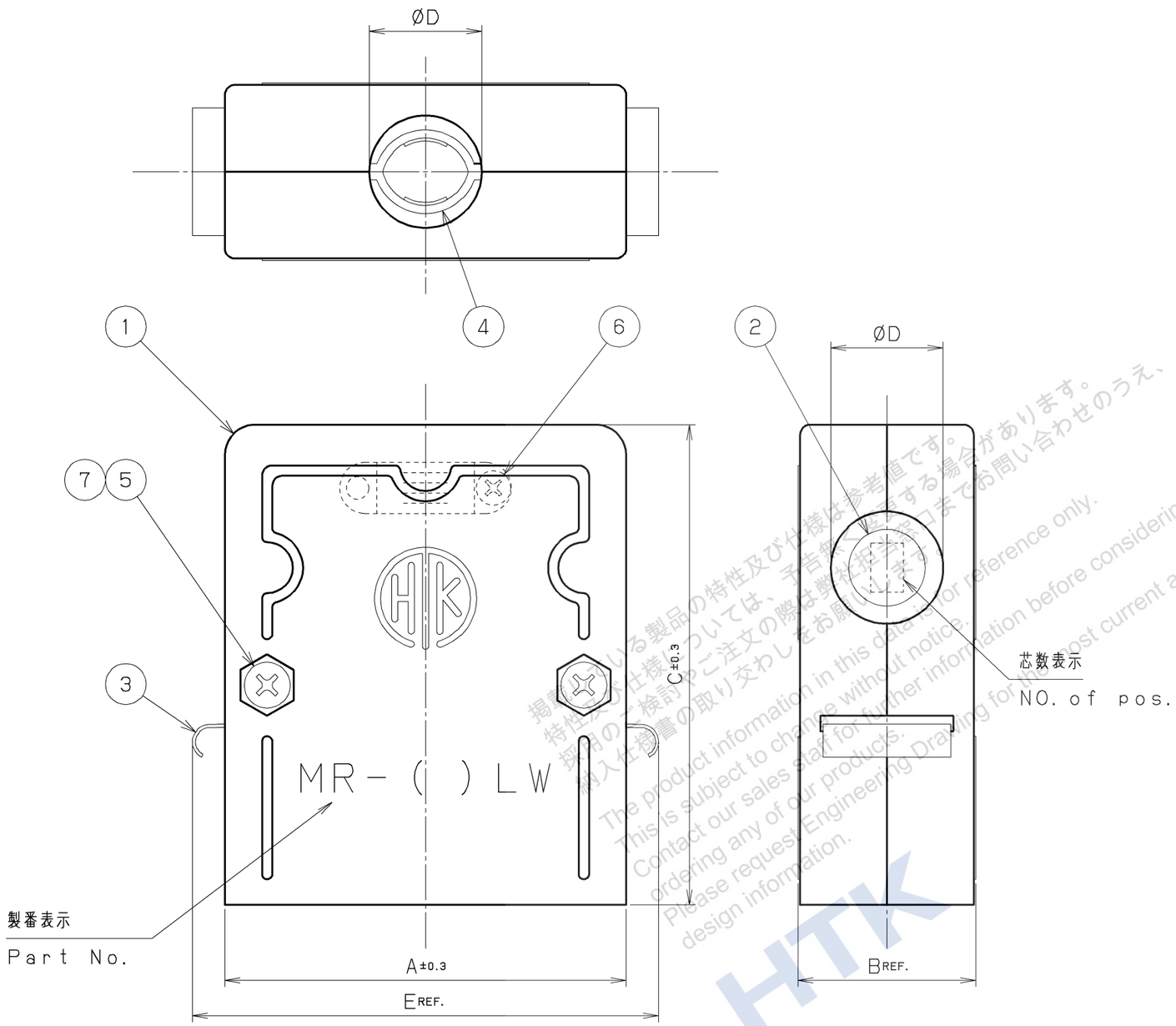

注1．適用コネクタ
Note1. Applicable Connector
MR-(16~34)M(G)(+)
MR-(16~34)F(G)(+)
MR-(16~34)MW(G)(+)
MR-(16~34)FW(G)(+)

注2．嵌合コネクタ
Note2. Mating Connector
MR-(16~34)RM(G)(+)
MR-(16~34)RF(G)(+)
MR-(16~34)RMA(G)(+)
MR-(16~34)RFA(G)(+)
MR-(16~34)RMD2(G)(+)
MR-(16~34)RFD2(G)(+)

表1．
Table 1.

製番 Part No.	芯数 NO. of pos.	A	B	C	ØD	E	⑥ねべ小ねじ Screw
MR-16LW+	16	36.7	17	47.0	9.0	42.3	M2.3
MR-20LW+	20	39.3	18	47.0	11.0	44.9	M2
MR-25LW+	25	44.5	19	56.0	13.5	50.1	M2.3
MR-34LW+	34	52.3	19	58.3	15.0	57.9	M2.3

7	六角ナット Hexagon Nut	鋼 Steel	2	ニッケルめっき Nickel Plated	M2.6 M2.6
6	なべ小ねじ Screw	鋼 Steel	2	ニッケルめっき Nickel Plated	表1．参照 See Table #1.
5	なべ小ねじ Screw	鋼 Steel	2	ニッケルめっき Nickel Plated	M2.6 M2.6
4	締付け金具 Cable Clamp	鋼 Steel	2	ニッケルめっき Nickel Plated	—— ——
3	板バネ Spring Lock	ステンレス鋼 Stainless Steel	2	—— ——	—— ——
2	キャップ Cap	ABS樹脂 ABS	2	—— ——	灰色 Gray
1	ケースA Case	ABS樹脂 ABS	2	—— ——	灰色 Gray

改版 LTR.	年月日 DATE	変更者 BY	変更内容 REV. DESCRIPT
③			
②			
①			

番号 No.	部品名称 PART NAME	材質 MATERIAL	個数 QTY	処理 FINISH	備考 NOTE

年月日 DATE	尺度 SCALE	単位 UNIT	3角法
03.29 Mar.29(2004)	2/1	mm(INCH)	3RD. A. P

製図 DR.	設計 DE.	検図 CHK.	検図 CHK.	承認 APP.
M.MIYAZAKI	M.MIYAZAKI	S.IIJIMA	C.NUNOKAWA	H.EBIHARA

HTK 本多通信工業株式会社 HONDA TSUSHIN KOGYO CO., LTD.

名称 NAME	MRシリーズコネクタ 縦横兼用ケース(RoHS対応品) MR Series Conector Vertical-Horizontal Combined Case(RoHS)	
製番 PART NO.	MR-(16~34)LW+	REV.

ID= MR-16-34LW+ B0

掲載している製品の特性及び仕様は参考値です。
特性及び仕様については、予告無く変更する場合があります。
採用のご検討やご注文の際は弊社担当までお問い合わせのうえ、
納入仕様書の取り交わしをお願いします。
The product information in this data is for reference only.
This is subject to change without notice.
Contact our sales staff for further information before considering or
ordering any of our products.
Please request Engineering Drawing for the most current and accurat
design information.
HTK

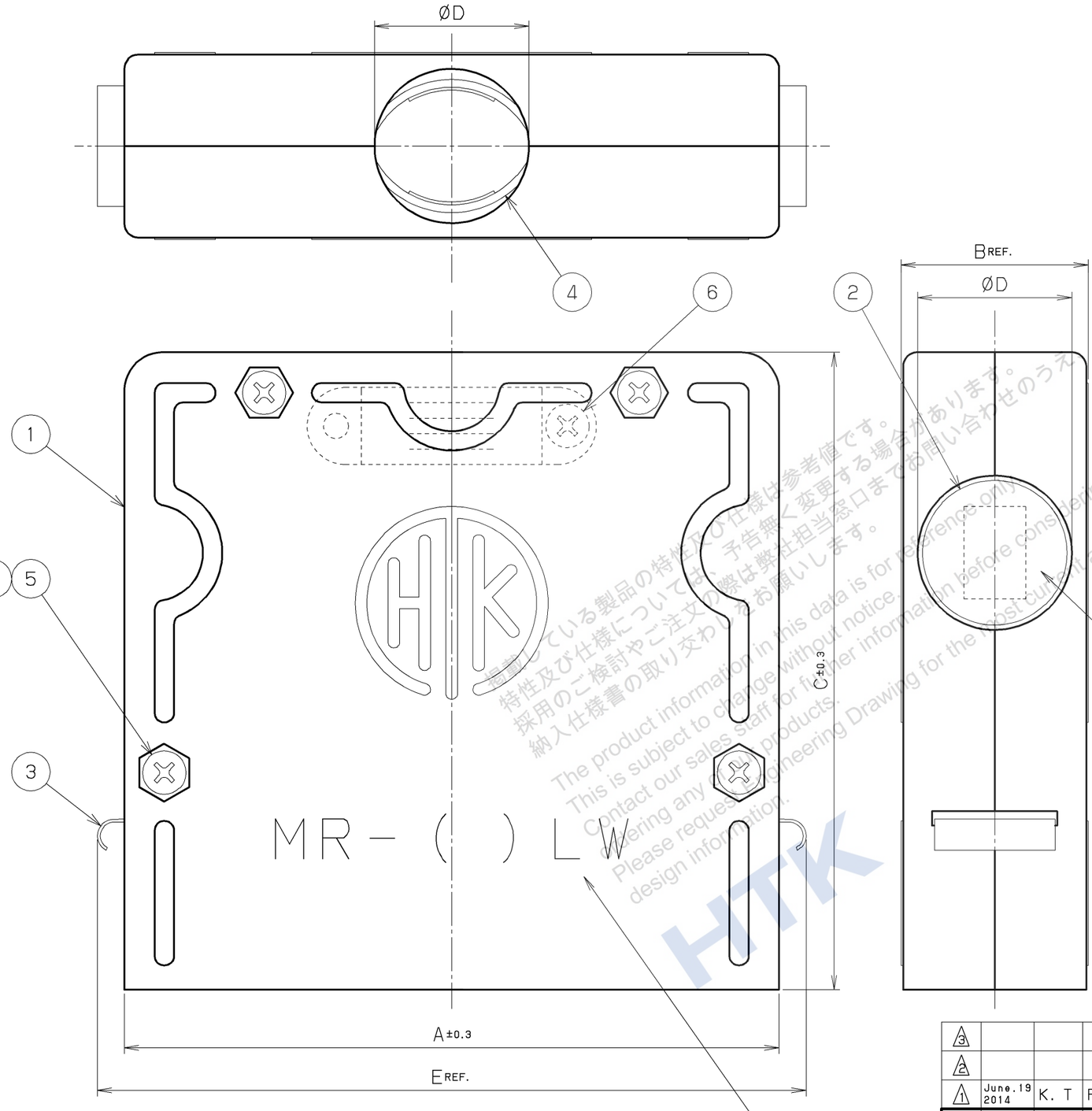

注1．適用コネクタ
Note1. Applicable Connector
MR-(50, 60) M (G)
MR-(50, 60) F (G)
MR-(50, 60) MW (G)
MR-(50, 60) FW (G)

注2．嵌合コネクタ
Note2. Mating Connector
MR-(50, 60) RM (G) (+)
MR-(50, 60) RF (G) (+)
MR- 50RMA (G) (+)
MR- 50RFA (G) (+)
MR- 50RMD2 (G) (+)
MR- 50RFD2 (G) (+)

芯数表示
NO. of pos.

製番表示
Part No.

製番 Part No.	芯数 NO. of pos.	A	B	C	ØD	E
MR-50LW+	50	67.9	20	66.1	16.0	73.5
MR-60LW+	60	66.1 △1	22	68.0	18.0	71.7

7	六角ナット	鋼	4	ニッケルめっき	M2.6
	Hexagon Nut	Steel		Nickel Plated	M2.6
6	なべ小ねじ	鋼	2	ニッケルめっき	M2.6
	Screw	Steel		Nickel Plated	M2.6
5	なべ小ねじ	鋼	4	ニッケルめっき	M2.6
	Screw	Steel		Nickel Plated	M2.6
4	締付け金具	鋼	2	ニッケルめっき	――
	Cable Clamp	Steel		Nickel Plated	――
3	板バネ	ステンレス鋼	2	――	――
	Spring Lock	Stainless Steel		――	――
2	キャップ	ABS樹脂	2	――	灰色
	Cap	ABS		――	Gray
1	ケースA	ABS樹脂	2	――	灰色
	Case	ABS		――	Gray

改版 LTR.	年月日 DATE	変更者 BY	変更内容 REV. DESCRIPT	番号 No.	部品名称 PART NAME	材質 MATERIAL	個数 QTY	処理 FINISH	備考 NOTE
△3									
△2									
△1	June.19 2014	K. T	REVISE						

年月日 DATE	尺度 SCALE	単位 UNIT	3角法
03.29 Mar.29 (2004)	2/1	mm (INCH)	3RD. A. P

製図 DR.	設計 DE.	検図 CHK.	検図 CHK.	承認 APP.
K. TASHIRO	K. TASHIRO	S. YOSHIDA	――	Y. KATO

HTK 本多通信工業株式会社
HONDA TSUSHIN KOGYO CO., LTD.

名称 NAME: MRシリーズコネクタ 縦横兼用ケース (RoHS対応品)
MR Series Conector Vertical-Horizontal Combined Case (RoHS)

製番 PART NO.: MR-(50, 60) LW+ REV.

ID= MR-50-60LW+ BA

掲載している製品の特性及び仕様は参考値です。特性及び仕様については、予告無く変更する場合があります。採用のご検討やご注文の際は弊社担当窓口までお問い合わせのうえ納入仕様書の取り交わしをお願いします。
The product information in this data is for reference only. This is subject to change without notice. Contact our sales staff for further information before considering or ordering any of our products. Please request Engineering Drawing for the most current and accurat design information.
HTK