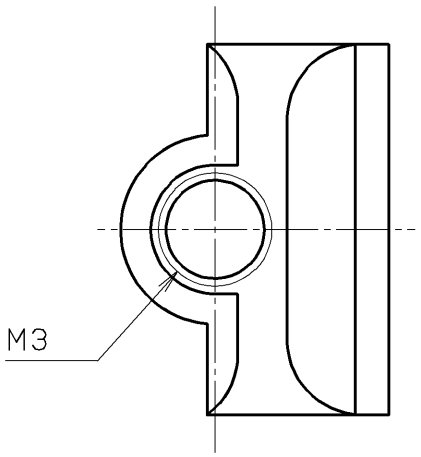

コネクタ
Connector

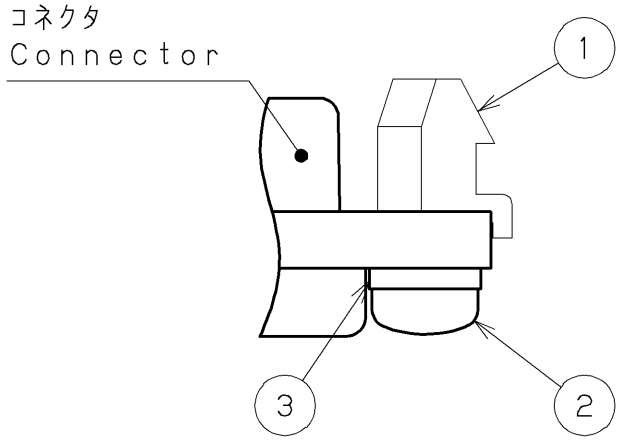

使用状態
Use Condition

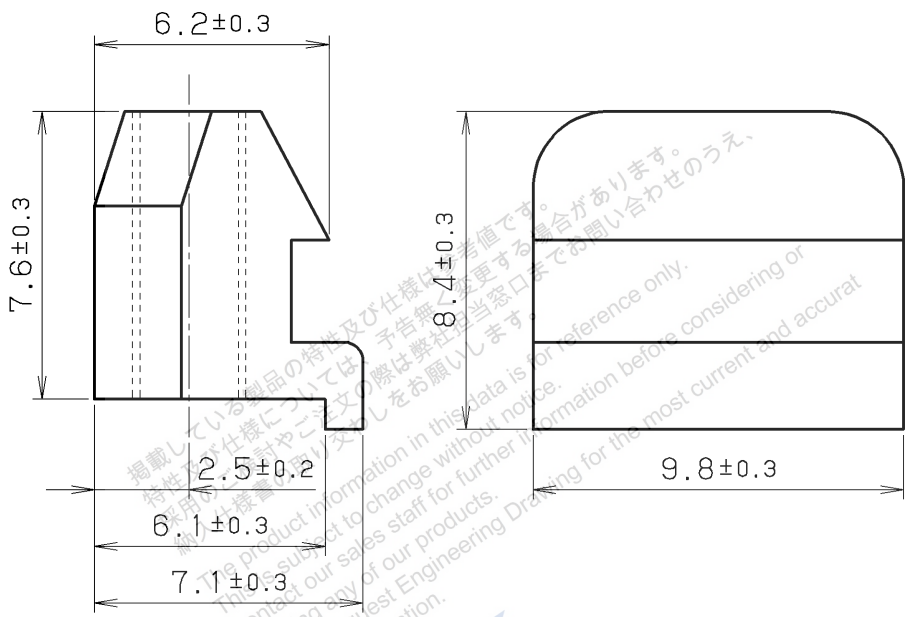

掲載している製品の特性及び仕様は参考値です。
特性及び仕様については、予告無く変更する場合があります。
採用時や、ご注文の際は弊社営業窓口までお問い合わせのうえ、
最新の仕様書のご入手をお願いします。
The product information in this data is for reference only.
Please request Engineering Drawing for the most current and accurat
design information.
Contact our sales staff for further information before considering or
ordering any of our products.
This is subject to change without notice.
HTK

適合コネクタ
Applicable Connector
MR-60M(G)　MR-60F(G)
MR-60MW(G)　MR-60FW(G)

改版 LTR.	年月日 DATE	変更者 BY	変更内容 REV. DESCRIPT	番号 No.	部品名称 PART NAME	材質 MATERIAL	個数 QTY	処理 FINISH	備考 NOTE
				3	スプリングワッシャー Spring Washer	鋼 Steel	1	ニッケルめっき Nickel Plating	M3 (添付品) M3 (Appending)
				2	なべ小ねじ Screw	鋼 Steel	1	ニッケルめっき Nickel Plating	M3×8 (添付品) M3×8 (Appending)
③				1	取付金具 Locking Block	亜鉛ダイカスト Zinc die-casting	1	ニッケルめっき Nickel Plating	MR-R2+ MR-R2+
②									
①									

年月日 DATE	尺度 SCALE	単位 UNIT	3角法
07.15 Jul.15(2004)	5/1	mm(INCH)	3RD. A. P

製図 DR.	設計 DE.	検図 CHK.	検図 CHK.	承認 APP.
M.MIYAZAKI	M.MIYAZAKI	S.IIJIMA	C.NUNOKAWA	H.EBIHARA

HTK 本多通信工業株式会社
HONDA TSUSHIN KOGYO CO., LTD.

名称 NAME	取付金具(RoHS対応品) Locking Block (RoHS)	
製番 PART NO.	MR-R6+	REV.