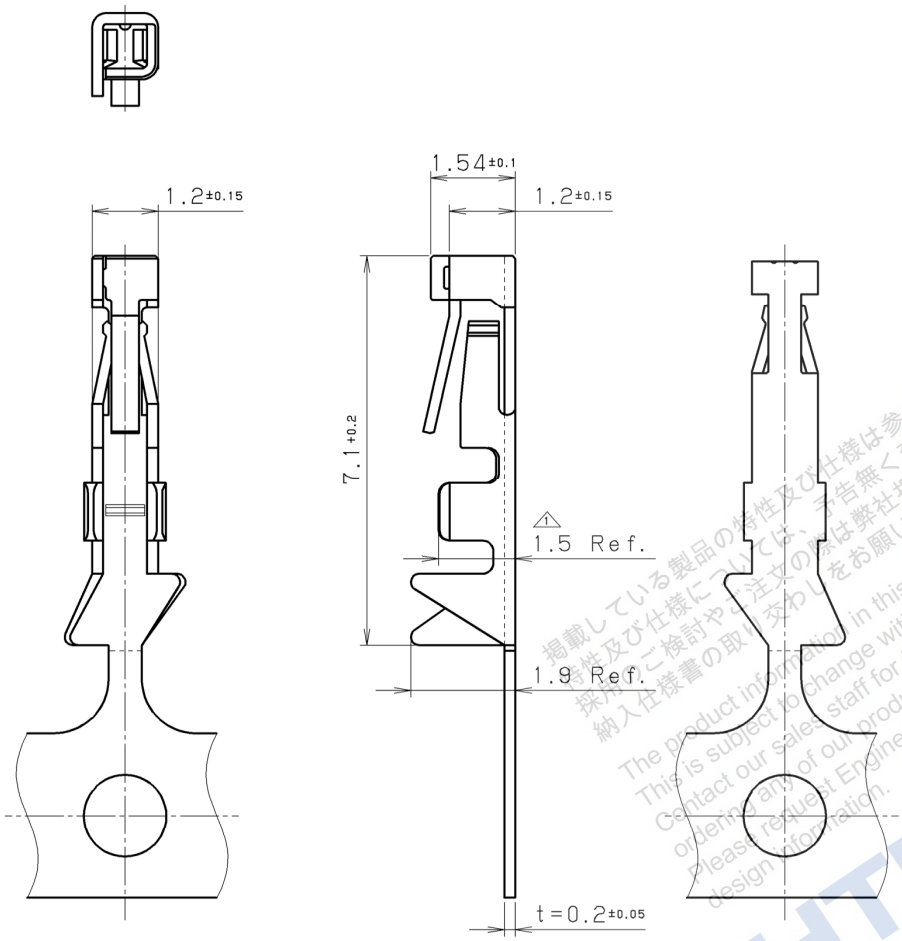

表1．表面処理
Table 1. Contact plating

製番 Part No.	接触部 Contact area	クリンプ部 Crinping area	下地めっき Underplating
NST001A1FGCT	金めっき Gold	錫めっき Tin	ニッケルめっき Nickel
NST001A1FTCT	錫めっき Tin		ニッケルめっき Nickel

表2．適用電線
Table 2. Wire size

適用電線 Applicable cable	
電線サイズ Wire size	被覆外径 Insulation O.D.
AWG#26 ～ #22	1.00mm ～ 1.30mm

△2 表3．適用圧着工具
Table 3.Applicable Crimping Tool

製番 Part No.	適用圧着工具 Applicable Crimping Tool	備考 Note
NST001A1FGCT NST001A1FTCT	自動圧着マシン　本体　:LPC220S アプリケータ:EZX106300K-UP Automatic Crimping Machine Machine Boby:LPC220S Applicator :EZX106300K-UP	日本オートマッチマシン（株）製 Made by JAPAN AUTOMATIC MACHINE (J. A. M.)
	手動圧着工具 :KP010445NST Manual Crimping Tool :KP010445NST	本多通信工業（株）製 Made by HTK

△2 注記／Note.
1．1リール12，000ピン巻き。
1RL:12,000 Contacts.

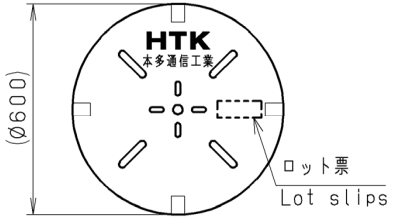

リール形状図
Reel Style and Dimentions

掲載している製品の特性及び仕様は参考値です。
採用ご検討やご注文の際は弊社担当窓口までご連絡のうえ、
納入仕様書の取り交わしをお願いします。
The product information in this data is for reference only.
This is subject to change without notice.
Contact our sales staff for further information before considering or ordering any of our products.
Please request Engineering Drawing for the most current and accurat design information.
HTK

LTR.	DATE	BY	REV. DESCRIPT	No.	PART NAME	MATERIAL	QTY	FINISH	NOTE
△3									
△2	Nov.28 2023	R.Doinaga	注記追加 他 Add Note, other	1	コンタクト Contact	りん青銅 Phosphor Bronze	—	表1参照 See table #1	表2参照 See table
△1	JUN.23 2023	R.Doinaga	寸法変更 Resize						

年月日 DATE	尺度 SCALE	単位 UNIT	3角法
May.30 (2022)	10／1	mm (~~INCH~~)	3RD. A. P

製図 DR.	設計 DE.	検図 CHK.	検図 CHK.	承認 APP.
R.DOINAGA	R.DOINAGA	S.IIJIMA	——	K.OOAKU

HTK 本多通信工業株式会社
HONDA TSUSHIN KOGYO CO., LTD.

名称 NAME: プラグコンタクト（RoHS指令対応品）
Contact for relay connector (RoHS)

製番 PART NO.: NST001A1F( )CT

ID= NST001A1F@CT BB