05020GA (旧BM5020)

DC Blower Fan

Φ50X20L

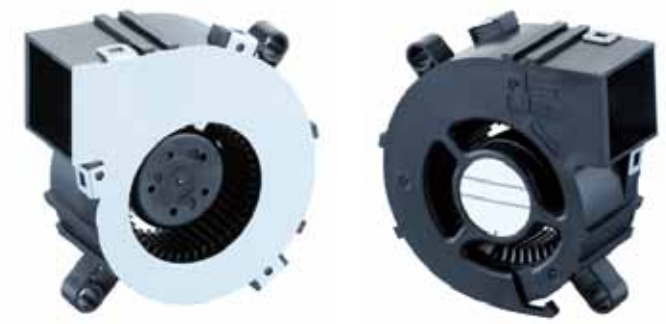

■ 一般仕様　General Specifications

モーター保護 Motor Protection	：自動復帰方式、逆接続防止 Auto Restart / Polarity Protection
絶縁抵抗 Insulation Resistance	：DC500V メガにて 10MΩ 以上 10MΩ or over with a DC500V Megger
絶縁耐圧 Dielectric Withstand Voltage	：AC700V 1s
許容環境温度範囲 Allowable Ambient Temperature Range	：K, L Class：−10℃～+70℃ (Operating) M Class ：−10℃～+60℃ (Operating) −40℃～+70℃ (Storage) 実用上さしつかえない状態で結露無きこと non-condensing environment

■ 期待できる寿命 Expected Life

※故障率 10%（L10 Life）
※Failure Rate: 10%（L10 Life）

25℃ 50,000 時間 (Hours)

■ 外観図　Outline

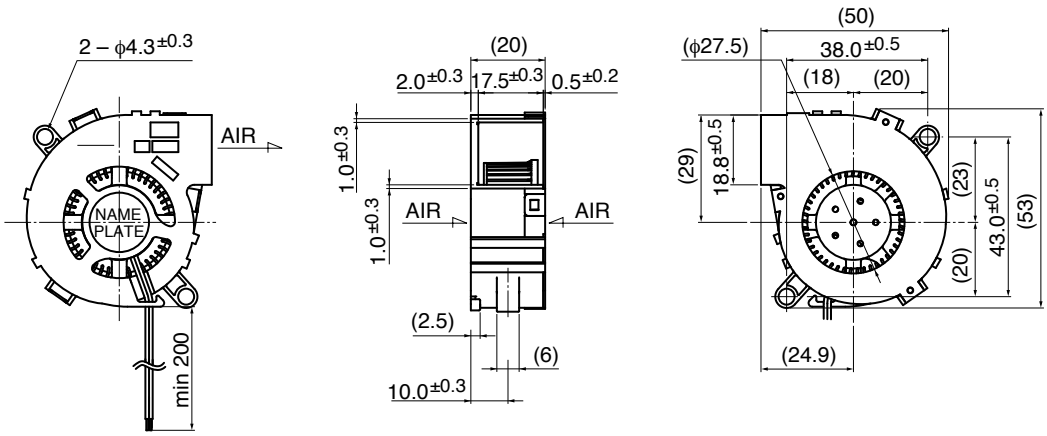

■ 特性曲線　Characteristic Curves

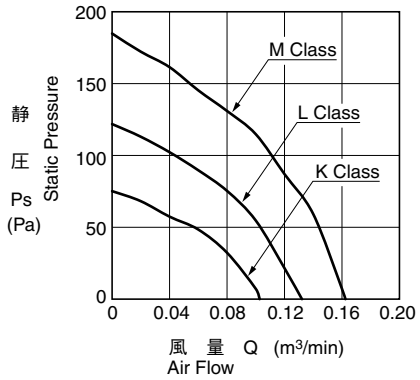

■ 材質　Material

ケーシングロアー	：プラスチック（ブラック）UL94V-0
ケーシングアッパー	：鋼板
インペラー	：プラスチック（ブラック）UL94V-0
軸受	：ボールベアリング
リード線	：UL1061 AWG26 +：赤 −：黒
Casing Lower	：Plastic (Black) UL94V-0
Casing Upper	：Steel
Impeller	：Plastic (Black) UL94V-0
Bearing	：Ball Bearing
Lead Wire	：UL1061 AWG26 +：Red, −：Black

■ 仕様　Specifications

型式 Model	管理番号 Product No.	定格電圧 Rating Voltage (V)	使用電圧範囲 Operating Voltage (V)	定格電流 Current (A)*1	定格入力 Input Power (W)*1	定格回転速度 Speed (min⁻¹)*1	最大風量 Max.Air Flow (m³/min)*1	(CFM)*1	最大静圧 Max. Static Pressure (Pa)	(In H₂O)	騒音 Noise (dB)*1	質量 Mass (g)
05020GA-12K-AA-	00	12	4.5～13.8	0.07	0.84	3600	0.10	3.5	75.0	0.30	20.0	30
05020GA-12L-AA-	00			0.12	1.44	4600	0.13	4.5	124.0	0.49	27.0	
05020GA-12M-AA-	00			0.18	2.16	5600	0.16	5.6	184.0	0.73	32.0	

回転方向：ラベルから見て時計方向　Rotation: Clockwise as seen from the label side

*1: Average Values in Free Air

Copyright MinebeaMitsumi Inc.