MBYT, MBYT-V

スフェリカル　PTFEタイプ　高傾斜角

2023/03/22

製品の特徴

・無潤滑で使用できます。
レース内径面にPTFEライナーを接着しており、ボール球面とPTFEライナー面で滑り運動をします。PTFEライナーは自己潤滑性を持つためグリース等の潤滑剤は不要です。従って、油分をきらうところや潤滑が困難または不可能な場所での使用に有効です。また、潤滑機構を必要としないためメンテナンスのコストを下げることにも有効です。PTFEタイプのスフェリカルは低速揺動下での使用に適しています。また、揺動荷重下でも比較的良好な性能を発揮します。従って、メタルタイプでは摩擦が大き過ぎたり、焼付きや疲れ破損を起こしやすい、摺動面のフレッチングが問題になるといった場合にはPTFEタイプに交換することが有効な対策となります。

材料

(型式番号)	レース	ボール	ライナー
MBYT, MBYT-V	410 ステンレス鋼	440C ステンレス鋼	TFE

外観図

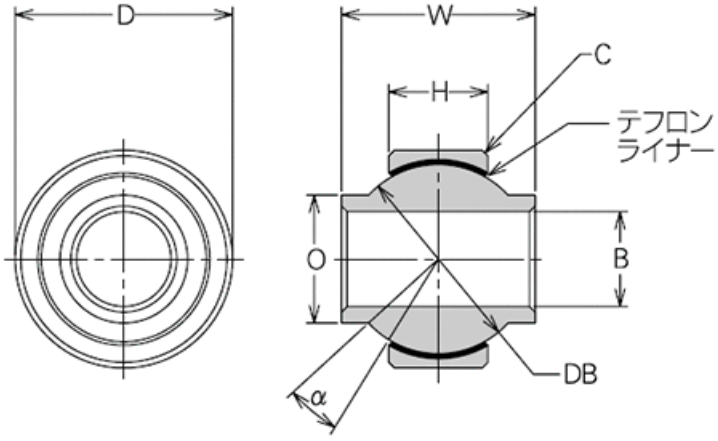

Copyright©MinebeaMitsumi Inc. All right reserved.

MBYT, MBYT-V

スフェリカル　PTFEタイプ　高傾斜角

2023/03/22

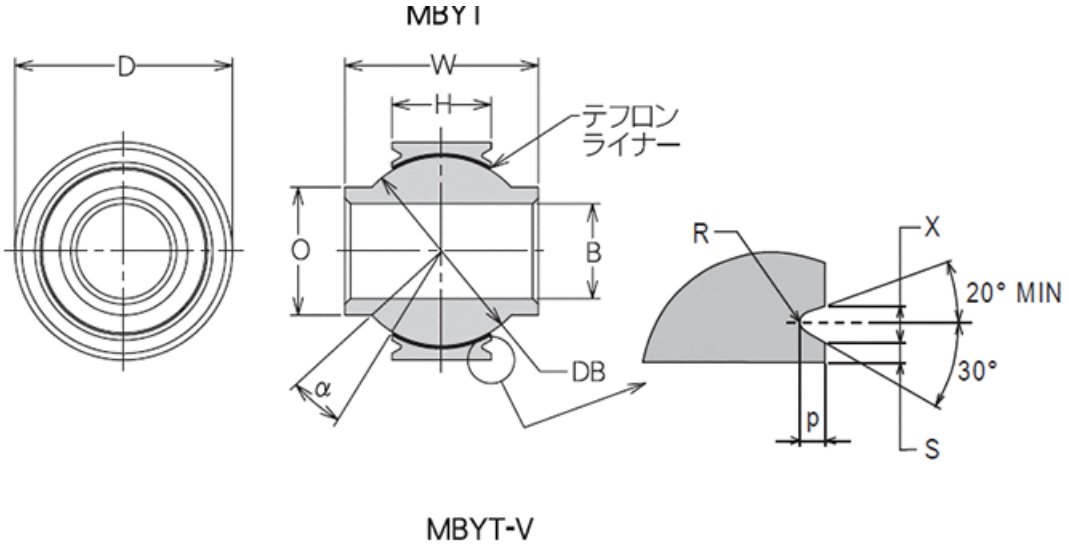

型式番号例

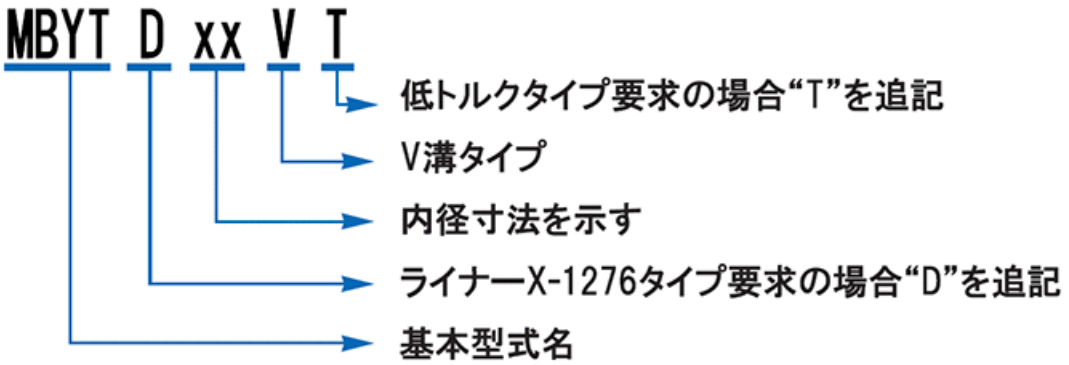

寸法

単位:mm

型式番号	øB H7	φD 0-0.013	W 0-0.13	H ±0.13	α度	øO(参考)
MBYT5/MBYT5V	5	14.0	12.5	5.00	17	8.0

Copyright©MinebeaMitsumi Inc. All right reserved.

MBYT, MBYT-V

スフェリカル　PTFEタイプ　高傾斜角

MBYT6/MBYT6V	6	19.0	15.0	6.50	23	10.0
MBYT8/MBYT8V	8	18.0	16.0	6.50	20	10.5
MBYT10/MBYT10V	10	23.0	20.5	8.50	22	13.5
MBYT12/MBYT12V	12	26.0	22.0	8.50	22	16.0
MBYT14/MBYT14V	14	29.0	23.5	10.00	20	19.0
MBYT15/MBYT15V	15	33.0	26.0	12.00	19	20.0
MBYT16/MBYT16V	16	35.0	30.5	14.00	21	21.5
MBYT18/MBYT18V	18	38.0	33.0	14.50	15	23.5
MBYT20/MBYT20V	20	40.0	35.5	15.50	18	25.0
MBYT22/MBYT22V	22	44.0	35.5	15.50	18	29.0

型式番号	SφDB(参考)	無負荷回転トルク標準タイプ 下限 [N·m]	無負荷回転トルク標準タイプ 上限 [N·m]	無負荷回転トルク標準タイプ 下限 [kgf・cm]	無負荷回転トルク標準タイプ 上限 [kgf・cm]	C面取りタイプ C±0.2	V溝タイプ S 0-0.25
MBYT5/MBYT5V	11.100	0.06	0.57	0.6	5.8	0.5	0.5
MBYT6/MBYT6V	15.100	0.12	0.57	1.2	5.8	0.5	0.5
MBYT8/MBYT8V	15.100	0.12	0.57	1.2	5.8	0.5	0.5
MBYT10/MBYT10V	20.000	0.12	0.57	1.2	5.8	0.6	0.7
MBYT12/MBYT12V	22.500	0.12	0.57	1.2	5.8	0.6	0.7
MBYT14/MBYT14V	26.000	0.12	0.57	1.2	5.8	0.6	0.7
MBYT15/MBYT15V	28.000	0.12	0.57	1.2	5.8	0.6	0.7
MBYT16/MBYT16V	31.800	0.12	0.57	1.2	5.8	0.6	0.7
MBYT18/MBYT18V	32.000	0.12	0.57	1.2	5.8	0.6	0.7
MBYT20/MBYT20V	35.000	0.23	0.90	2.3	9.2	0.8	0.7
MBYT22/MBYT22V	38.800	0.23	0.90	2.3	9.2	1.0	0.7

型式番号	V溝タイプ X 0-0.25	V溝タイプ R 0-0.25	V溝タイプ P 0-0.4	静定格荷重(ラジアル) [kN]	静定格荷重(アキシアル) [kN]	揺動荷重 [kN]	質量 [g]
MBYT5/MBYT5V	1.0	0.4	0.7	18.63	1.96	7.84	8
MBYT6/MBYT6V	1.0	0.4	0.7	36.26	3.43	14.70	18
MBYT8/MBYT8V	1.0	0.4	0.7	36.26	3.43	14.70	15
MBYT10/MBYT10V	1.4	0.5	1.0	63.70	5.97	28.42	32
MBYT12/MBYT12V	1.4	0.5	1.0	72.03	5.97	32.34	42
MBYT14/MBYT14V	1.4	0.5	1.0	98.00	8.33	44.10	60
MBYT15/MBYT15V	1.4	0.5	1.0	135.24	18.62	60.76	86
MBYT16/MBYT16V	1.4	0.5	1.0	179.34	25.48	80.36	120

Copyright©MinebeaMitsumi Inc. All right reserved.

MBYT, MBYT-V

スフェリカル　PTFEタイプ　高傾斜角

2023/03/22

MBYT18/MBYT18V	2.0	0.5	1.5	187.18	27.44	83.30	135
MBYT20/MBYT20V	2.0	0.5	1.5	219.52	31.36	98.00	155
MBYT22/MBYT22V	2.0	0.5	1.5	243.04	31.36	108.78	200

注記

1. PTFEライナーはレース内径面に接着されています。
2. MBYTとMBYT-Vの質量は同じです。
3. 本シリーズは受注生産となります。
4. 無負荷回転トルク
低トルクタイプ　全サイズ：0.02N･m MAX
（ラジアルすきま0.05mmMAX）

※選定に当たってはミネベアミツミにご相談ください。

Copyright©MinebeaMitsumi Inc. All right reserved.