KBP84

2023/03/22

概要

車載の超音波センサー（コーナーセンサー、バックセンサー）駆動用回路に使用されるトランスです。

外形図

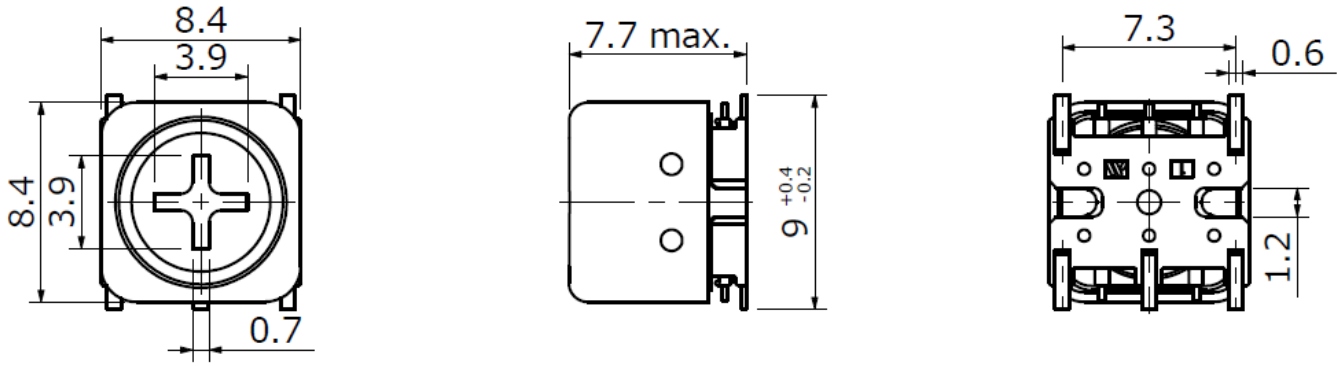

外形図
単位

仕様

インダクタンス 下限 [mH]	インダクタンス 上限 [mH]	使用周波数 下限 [MHz]	使用周波数 上限 [MHz]	無負荷 Q 下限	無負荷 Q 上限	F可変範囲 下限 [%]
0.1	3.0	0.01	0.10	10	70	-2

F可変範囲 上限 [%]	L可変範囲 下限 [%]	L可変範囲 上限 [%]	内蔵可能容量

Copyright©MinebeaMitsumi Inc. All right reserved.

2	-5	5	-

Copyright©MinebeaMitsumi Inc. All right reserved.